PDE

PRESSOSTATO DIFFERENZIALE - INDICATORE DI INTASAMENTO
Differential pressure switch - Clogging indicator

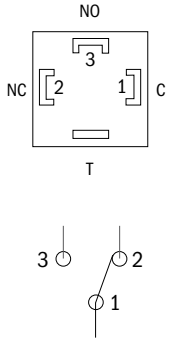

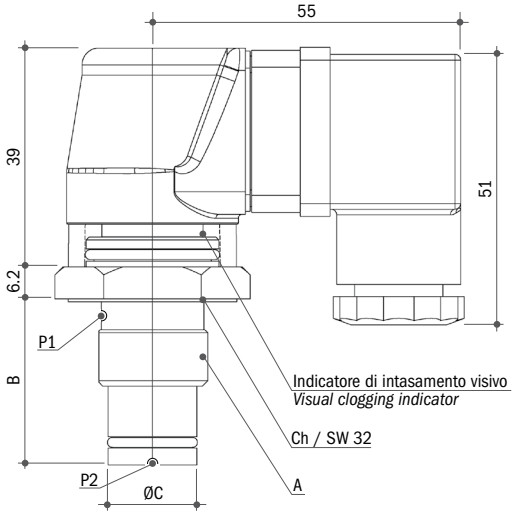

Tensione max.	220 V - 50 Hz	*Max. voltage*	*220 V - 50 Hz*
Max. corrente	3 A 24 Vcc - 1A 220 Vca (Res.)	*Max. current*	*3 A 24 Vdc - 1 A 220 Vac (Res.)*
Contatti dorati (G)	0.1 A 30 Vcc	*Gold contacts (G)*	*0.1 A 30 Vdc*
Contatti alta corrente (H)	7 A 250 Vca	*High current (H)*	*7 A 250 Vac*
Tensione di rottura	300 V	*Breakdown voltage*	*300 V*
Temperatura di lavoro	-25°C...+140°C con guarnizione HNBR	*Operating temp.*	*-25°C to +140°C with HNBR seal*
	-5°C...+90°C con guarnizione FKM		*-5°C to +90°C with FKM seal*
Settings ΔP	2;5;7;10 bar ± 10%	*Settings ΔP*	*2;5;7;10 bar ± 10%*
Differenziale fisso	30% del valore di taratura	*Fixed hysteresis*	*30% of set-point*
Pressione max.	450 bar	*Max. pressure*	*450 bar*
Pressione max. diff.	50 bar	*Diff. max. pressure*	*50 bar*
Compatibilità con fluidi	Olio minerale, fluidi sintetici, HFA, HFB, HFC in accordo con ISO 2943	*Compatibility with fluids*	*Mineral oil, synthetic fluids, HFA, HFB, HFC according ISO 2943*
Protezione	IP 67 vedi pagina 8	*Protection*	*IP 67 see page 8*
Materiale corpo	Ottone	*Body material*	*Brass*
Testina filetti	PA66 25% G.F.	*Electric housing*	*PA66 25% G.F.*
Connettore	Nylon nero	*Connector*	*Black nylon*
Contatti	Argentati (dorati a richiesta)	*Contacts*	*Silver plated (gold plated on demand)*
Guarnizioni	HNBR / FKM	*Seals*	*HNBR / FKM*
Contatti elettrici	SPDT	*Electrical contacts*	*SPDT*
Connettore	DIN 43650 PG9 o PG11	*Connector*	*DIN 43650 PG9 or PG11*

CONNESSIONI ELETTRICHE DISPONIBILI / *AVAILABLE ELECTRICAL CONNECTIONS*

PROTEZIONE IP 67 / *IP 67 PROTECTION*

Connettore DIN 40050
DIN 40050 connector

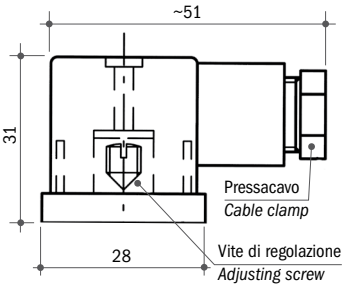

Connettore trasparente con Led bicolore rosso/verde
Transparent connector with red/green bi-coloured led
Tipo
Type **CLB**

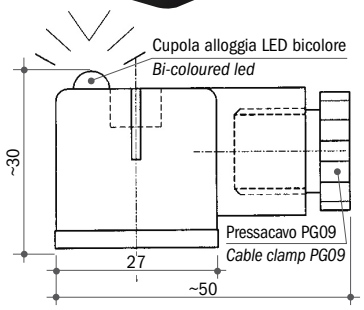

Connettore M12
M12 connector

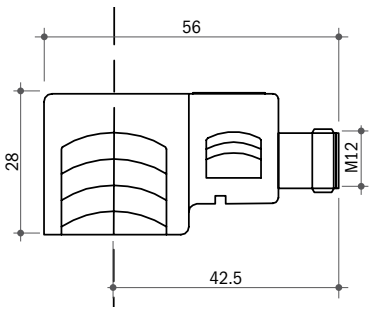

PDE

PRESSOSTATO DIFFERENZIALE - INDICATORE DI INTASAMENTO
Differential pressure switch - Clogging indicator

SIGLA DI ORDINAZIONE / *HOW TO ORDER*

PDE	5	L	B	NT	C1	G

Tipo / *Model*: PDE

ΔP: 2 - 5 - 7 - 10 (bar); Altri disponibili a richiesta / *Others available on request*

Versione / *Version*: L - F

Corpo / *Body*: B

Membrana / *Diaphragm*: NT - V

"A"	Filettatura / *Thread*	"B"	"ØC"
C1	G 1/2"	28	15.75
D1	M22x1.5	28	15.75
E1	M20x1.5	24	15.75

Altri disponibili a richiesta / *Others available on request*

Opzioni / *Options*: – - G - H

SPIEGAZIONE DELLE SIGLE DI ORDINAZIONE / *ORDERING INFORMATION*

PDE	Pressostato differenziale - Indicatore di intasamento		
Materiale corpo Ch 27 (vedi caratteristiche generali)	B	Ottone	
Versione	L	P1>P2	ΔP= P1-P2
	F	P2>P1	ΔP= P2-P1
Membrana disponibile/ guarnizione	NT	HNBR	(-25°C...+140°C)
	V	FKM	(-5°C...+90°C)
Filettature disponibili	C1	G 1/2"	
	D1	M22x1.5	
	E1	M20x1.5	
Opzioni	–	Esecuzione standard	
	G	Contatti dorati per bassa corrente	
	H	Micro interruttore per alte correnti 7 A - 250 Vca	

PDE	*Differential pressure switch - Clogging indicator*		
27 AF body material (see general specifications)	*B*	*Brass*	
Version	*L*	*P1>P2*	*ΔP= P1-P2*
	F	*P2>P1*	*ΔP= P2-P1*
Available diaphragm/ seal	*NT*	*HNBR*	*(-25°C to +140°C)*
	V	*FKM*	*(-5°C to +90°C)*
Available threads	*C1*	*G 1/2"*	
	D1	*M22x1.5*	
	E1	*M20x1.5*	
Options	*–*	*Standard execution*	
	G	*Gold-plated contacts for low current*	
	H	*High current microswitch 7 A - 250 Vac*	

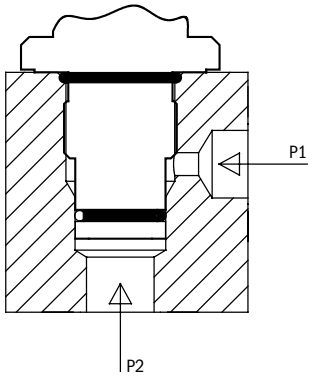

La scelta della versione L o F dipende dal lato in cui è presente la pressione maggiore nel circuito in cui è installato il prodotto.
The choice of the L or F version depends on the side where the higher pressure is present in the circuit where the product is installed.

Versione / *Version* L – P1 > P2
Versione / *Version* F – P2 > P1

Es: In un filtro in pressione la pressione maggiore è a monte dello stesso.
Ex: In a filter under pressure, the higher pressure is upstream of it.

In questo caso P1 > P2 ==> Versione L / *In this case P1> P2 ==> Version L*

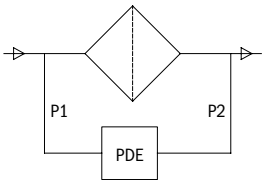

CARATTERISTICHE GENERALI / *GENERAL SPECIFICATIONS*

TIPO *MODEL*	PRESSIONE DI COMMUTAZIONE *SWITCHING PRESSURE* bar	MAX. PRESSIONE STATICA SUPPORTABILE *MAX. STATIC PRESSURE* bar — ESEC. CORPO OTTONE *BRASS BODY EXECUTION*	TOLLERANZA D'INTERVENTO 25°C *TOLERANCE AT 25°C* bar	PESO *WEIGHT* g
PDE 2	2	450	+ 10%	165
PDE 5	5	450	+ 10%	
PDE 7	7	450	+ 10%	
PDE 10	10	450	+ 10%	

Elettrotec si riserva la facoltà di apportare modifiche tecniche ai prodotti o di cessarne la produzione senza obbligo di preavviso. Il contatto del pressostato può danneggiarsi quando sottoposto a forti urti o ad alte vibrazioni. È responsabilità dell'utilizzatore verificare l'idoneità dei nostri prodotti per ogni particolare applicazione (ad esempio, la verifica della compatibilità dei materiali) e l'uso può essere appropriato solo se dimostrato in test sul campo. Le informazioni tecniche in questo catalogo si basano su prove effettuate durante lo sviluppo del prodotto e in base ai valori empiricamente raccolti. Essi non possono essere applicabili in tutti i casi.

Elettrotec reserves the right to technical data of change to the products or halt production without prior notice. The pressure switch contacts can be damaged when subject to strong shocks or high vibration. It is the responsibility of the user to test the suitability of our products for the particular application, for example, the verification of material compatibility. The use may only be appropriate if proven in field tests. The technical information in this catalogue are based on tests made during product development and based on empirically gathered values. They may not be applicable in all cases.