PSM-PSP...EP MONTAJE HOMOLOGADO ATEX
Assembly ATEX approved

VERSION ABIERTA CON VENTANA
WINDOW LIKE EXECUTION

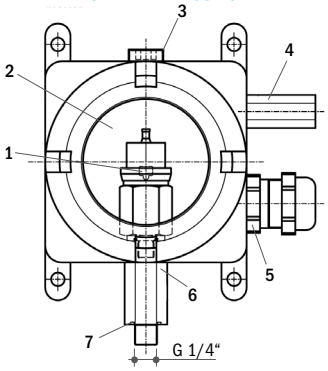

1) Tornillo de regulación / *Adjusting screw*
2) Ventana / *Window*
3) Tuercia de cierre agujero para el acceso al tornillo de regulación
Protection plug to adjusting screw
4) Valvula de purga / *Breathing valve*
5) Prensaestopas para conexion electrica / *Connection plug*
6) Conexion a proceso / *Pressure port*
7) Junta OR / *O-ring seal*

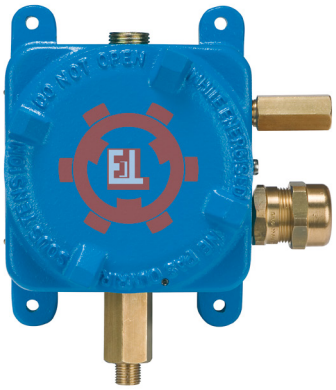

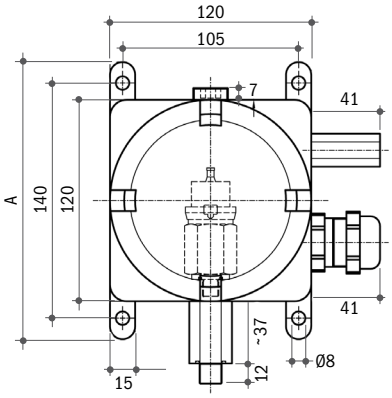

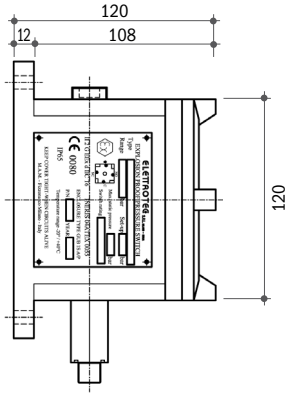

VERSION CERRADA
BLIND COVER EXECUTION

Datos técnicos envasa a prueba de explosión		*Explosion-resistant box specifications*	
Clasificacion ATEX	II 2 G Ex-d IIC T6	*ATEX approval*	*II 2 G Ex-d IIC T6*
Temperatura ambiente	-20°C...+40°C	*Environment temperature*	*-20°C to +40°C*
Protección	IP65 ver página 8	*Protection*	*IP65 see page 8*
Material	Aleacio de aluminio primario	*Material*	*Primary aluminium alloy*

Datos técnicos presostato		*Pressure switch specifications*	
Campo de trabajo	0.2...50 bar (según modelo elegido)	*Adjustment range*	*0.2...50 bar (according to model required)*
Histéresis	De 10% al 30% del valor calibrado	*Hysteresis*	*From 10% to 30% of set-point value*
Capacidad de contactos	6 (2) A / 250 Vca	*Switch rating*	*6 (2) A / 250 Vac*
Rango de temperatura	-20°C...+40°C	*Temperature range*	*-20°C to +40°C*
Presión max.	80...300 bar (según modelo elegido)	*Max. pressure*	*80...300 bar (according to model required)*
N° max. de ciclos a 25°C	120/min (membrana)	*Max. cycle rate at 25°C*	*120/min operations (diaphragm type)*
Vida mecánica	10^6 ciclos	*Mechanical life*	*10^6 operations*
Contactos eléctricos	SPDT	*Electrical contacts*	*SPDT*

PSM-PSP...EP MONTAJE HOMOLOGADO ATEX
Assembly ATEX approved

CODIFICACIÓN DE PRODUCTO / *HOW TO ORDER*

PSM	10	W	V	R14	T5D	EP

- Modelo / *Model*: PSM - PSP
- Rango / *Range*: 2 - 10 - 50
- Cuerpo / *Body*: B - F - W
- Membrana / *Diaphragm*: N - NT - V - S - C - E - MI
- "C" / Rosca / *Thread* / "B": R14 / G 1/4 BSPP cilíndrica / *Parallel* / 12
- Opciones / *Options*: G - SG - T... - T...D - T...F... - TG
- Ejecución a prueba de explosiones / *Explosion proof execution*: II 2 G Ex-d IIC T6

INFORMACIÓN CÓDIGOS DE PRODUCTO / *ORDERING INFORMATION*

PSM...	Presostato con contactos SPDT a membrana		
PSP...	Presostato con contactos SPDT a pistón		
Material cuerpo Ch 27	B	Latón	
	F	Acero zincado	
	W	Acero inoxidable 316 disponible bajo demanda en todos los modelos	
Membranas disponibles/ juntas	N	NBR (standard)	(-5°C...+90°C)
	NT	HNBR	(-25°C...+140°C)
	V	FKM	(-5°C...+90°C)
	S	Silicona	(-30°C...+120°C)
	C	Neopreno	(-10°C...+90°C)
	E	EPDM	(-20°C...+110°C)
	MI	Acero inoxidable	(-30°C...+140°C) (solo PSM2 e PSM10)
Roscas disponibles	R14	G 1/4 BSPP cilíndrica	
Opciones	G	Contactos dorados para baja tensión	
	SG	Desgrasado para oxígeno	
	T...	Tarado en ascenso al valor deseado (ej. T2 tarados en ascenso a 2 bar)	
	T...D	Tarado en descenso al valor deseado (ej. TD5 tarados en descenso a 5 bar)	
	T...F...	Calibración del presostato y del diferencial si >10% max. 30 % valor de calibración (ej. T40 F10 tarado en ascenso a 40 bar con diferencial de 10 bar) Tarado en Elettrotec.	
	TG	Testado para gas	

SEGÚN SE DEFINE EN LA DIRECTIVA 2014/30/CE.

PSM...	*Diaphragm pressure switch with SPDT contacts*		
PSP...	*Piston pressure switch with SPDT contacts*		
27 AF body material	*B*	*Brass*	
	F	*Zinc plated steel*	
	W	*S.s. 316 on request for all models*	
Available diaphragm/ seal	*N*	*NBR (standard)*	*(-5°C to +90°C)*
	NT	*HNBR*	*(-25°C to +140°C)*
	V	*FKM*	*(-5°C to +90°C)*
	S	*Silicone*	*(-30°C to +120°C)*
	C	*Neoprene*	*(-10°C to +90°C)*
	E	*EPDM*	*(-20°C to +110°C)*
	MI	*Stainless steel*	*(-30°C to +140°C) (only PSM2 and PSM10)*
Threads	*R14*	*G 1/4 BSPP parallel*	
Options	*G*	*Gold-plated contacts for low current*	
	SG	*Degreased for applications with oxygen*	
	T...	*Set-point rising to the required value (ex. T2 rising set-point adjustment at 2 bar)*	
	T...D	*Set-point falling to the required value (ex. T5D falling set-point adjustment at 5 bar)*	
	T...F...	*Set-point and hysteresis at the required value if > 10% max. 30% of set-point (ex. T40F10 set-point at 40 bar with hysteresis at 10 bar) FACTORY SETTING*	
	TG	*Tested for applications with gas*	

IN COMPLIANCE WITH DIRECTIVE 2014/30/CE.

CARACTERÍSTICAS GENERALES / *GENERAL SPECIFICATIONS*

MODELO *MODEL*	CAMPO DE TRABAJO PRESIÓN RELATIVA *ADJUSTMENT RELATIVE PRESSURE RANGE* bar	DIMENSIONES "A" *DIMENSIONS "A"* mm	MÁX. PRESIÓN SOPORTADA *MAX. STATIC PRESSURE* bar			PRECISION 25°C *TOLERANCE AT 25°C* bar	EJECUCIÓN *EXECUTION*
			CUERPO EN LATÓN *EXECUTION BRASS*	CUERPO ACERO ZINCADO *ZINC PLATED BODY EXECUTION*	CUERPO ACERO INOXIDABLE 316 *S.S. 316 EXECUTION*		
PSM 2...EP	0.2 - 2	165	80	300	150	±0.2	Membrana *Diaphragm*
PSM 10...EP	1 - 10		80	300	150	±0.4	
PSM 50...EP	10 - 50		80	300	150	±2	

Elettrotec se reserva el derecho de realizar cambios técnicos en los productos o interrumpir la producción sin previo aviso. El contacto del interruptor de presión puede dañarse si se somete a golpes fuertes o vibraciones elevadas. Es responsabilidad del usuario verificar la idoneidad de nuestros productos para cada aplicación en particular (por ejemplo, la verificación de la compatibilidad de materiales) y el uso solo puede ser apropiado si se demuestra en pruebas de campo. La información técnica de este catálogo se basa en pruebas realizadas durante el desarrollo del producto y en valores recopilados empíricamente. Puede que no sean aplicables en todos los casos.

Elettrotec reserves the right to technical data of change to the products or halt production without prior notice. The pressure switch contacts can be damaged when subject to strong shocks or high vibration. It is the responsibility of the user to test the suitability of our products for the particular application, for example, the verification of material compatibility. The use may only be appropriate if proven in field tests. The technical information in this catalogue are based on tests made during product development and based on empirically gathered values. They may not be applicable in all cases.

DATOS TÉCNICOS GENERALES
GENERAL TECHNICAL DATA

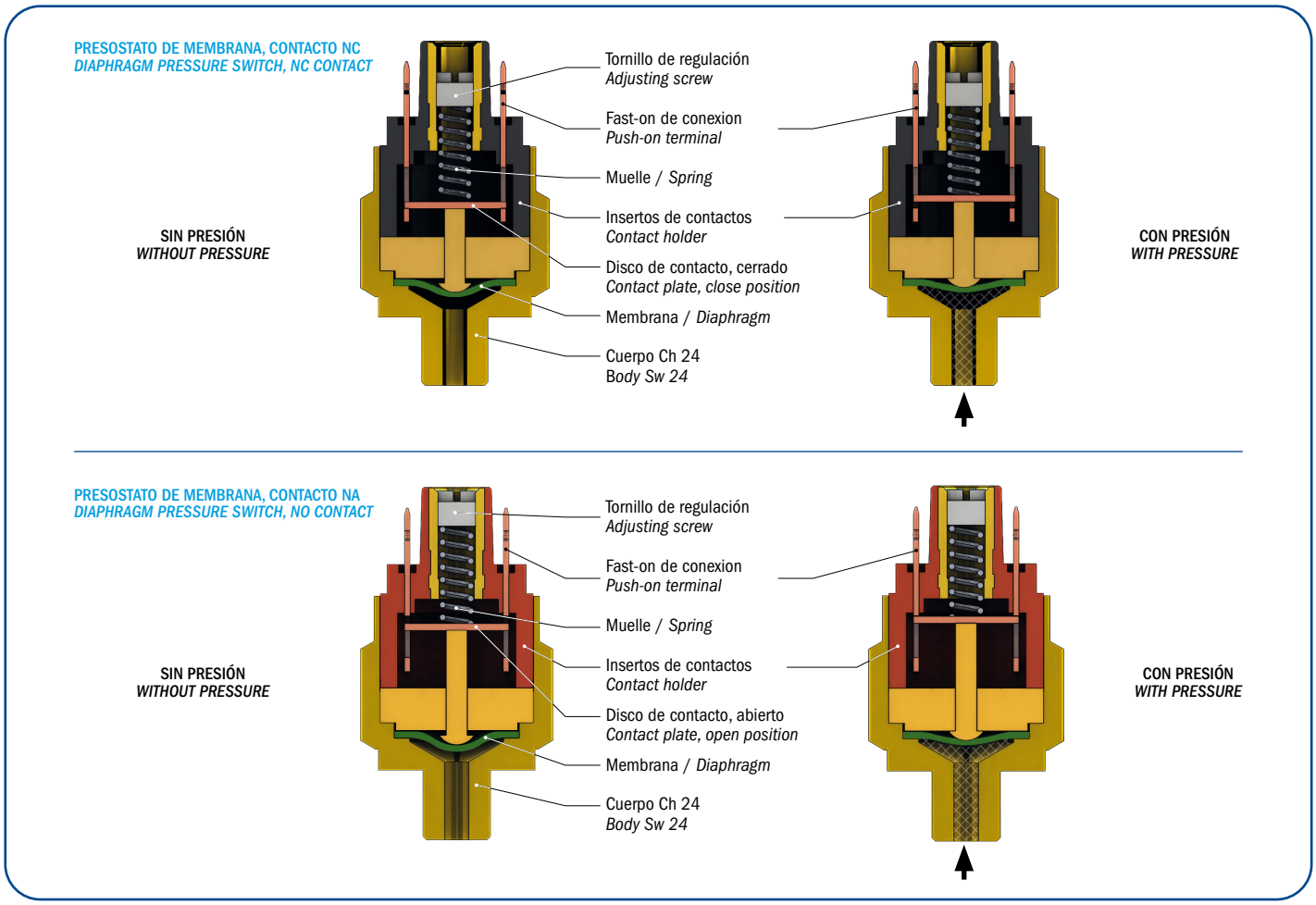

PAR DE APRIETE RECOMENDADO / *RECOMMENDED TIGHTENING TORQUES*

Latón / *Brass*		Acero zincado *Zinc plated steel*		Acero inoxidable 316 *S.s. 316*	
Rosca *Thread*	Par de apriete recomendado* *Recommended tightening torque* Nm	Rosca *Thread*	Par de apriete recomendado* *Recommended tightening torque* Nm	Rosca *Thread*	Par de apriete recomendado* *Recommended tightening torque* Nm
R18	17	R18	22	R18	24
18K	17	18K	22	18K	24
18NPT	17	18NPT	22	18NPT	24
5/8UNF	30	5/8UNF	40	5/8UNF	45
R12	40	R12	55	R12	60
R14	25	R14	35	R14	40
14K	25	14K	35	14K	40
14NPT	25	14NPT	35	14NPT	40
M10	18	M10	25	M10	30
M12	23	M12	32	M12	35
10K	18	10K	25	10K	30
34K	50	34K	70	34K	80

CONTACTOS ELÉCTRICOS / *ELECTRICAL CONTACTS APPLIED*

Contactos / *Contacts*			Directiva DIN-EN-60947-5-1 *Standard DIN-EN-60947-5-1*	Símbolo IEC 60617 *Symbol IEC 60617*
NA	NA normalmente abierto *NO normally open*	*SPST (single pole, single throw)*	X	
NC	NC normalmente cerrado *NC normally closed*	*SPST (single pole, single throw)*	Y	
SC	SC contactos conmutado *CO change over (snap action)*	*SPDT (single pole, double throw)*	C	

* Un para de apriete incorrecto puede afectar la vida mecánica del presostato. Variando el cuerpo del presostato, también varierá el par de apriete.

* *Improper torque may affect the mechanical life of the switch. The relevant legislation has been expressed in various ways. By varying the type of material used to make the switch body, will also vary the tightening torque.*

PRESOSTATOS / *PRESSURE SWITCHES*

PROTECCIÓNES ELECTRICAS
ELECTRIC PROTECTIONS

		PMN	PMM	PM250	MS	PS	PSM PSP	PMC PMC...D	PPC PPCF	PPC...D PPCF...D	PML	PPL	PSK	MPS	PHP	PHC
Página / *Page*		9	11	13	15	15	17...24	25	27	27	29	29	31	33	35	37
Protección IP 54 ***IP 54 electric protection***	CAP. 1	●	●	●											●	
	CAP. 10	●	●												●	
	CAP. 12						●									
	CAP. 16				●	●								●		
	CAP. 30															●
	CAP. 31															●
Protección IP 65 ***IP 65 electric protection***	CAP. 3	●	●	●											●	
	CAP. 13				●	●										
	Conector DIN 40050 *DIN 40050 connector*						●	●	●	●	●	●	●	●		
Protección IP 67 ***IP 67 electric protection***	CAP. 14 + cables + conector *CAP. 14 + flying leads + connector*	●		●	●	●									●	
	Conector M12 / *M12 connector*				●	●	●	●	●	●	●	●	●	●		
	Deutsch DT04-2P integrado													●		

DATOS ELECTRICOS
ELECTRIC DATA

		PMN	PMM	PM250	MS	PS	PSM PSP	PMC PMC...D	PPC PPCF	PPC...D PPCF...D	PML	PPL	PSK	MPS	PHP	PHC
Corriente de alimentacion / *Power supply*	12 Vca/cc	●	●	●	●	●	●	●	●	●	●	●	●	●	●	●
	24 Vca/cc	●	●	●	●	●	●	●	●	●	●	●	●	●	●	●
	48 Vca/cc	●	●	●	●	●	●	●	●	●	●	●	●	●	●	●
	110 Vca/cc			●	●	●	●	●	●	●	●	●	●	●		●
	220 Vca/cc			●	●	●	●	●	●	●	●	●	●	●		●
	250 Vca/cc			●	●	●	●	●	●	●	●	●	●	●		●
Corriente máx. / *Max. current*	< 30 mA	●	●	●	●	●	●	●	●	●	●	●	●	●		
	0.5 A	●	●	●											●	
	3 A							●	●	●	●	●	●			
	4 A															●
	6 A				●	●	●									
	7 A													●		
	8 A															●
	10 A							●	●	●	●	●	●			
	15 A															●
Contactos de plata / *Silver plated contacts*		●	●	●	●	●	●	●	●	●	●	●	●	●	●	●
Contactos dorados / *Gold plated contacts*		●	●	●	●	●	●	●	●	●	●	●	●	●		
Histéresis fija / *Fixed hysteresis*		●	●	●	●	●		●	●	●	●	●	●	●	●	●
Histéresis regulable / *Adjustable hysteresis*							●									
Cuerpo Ch 24 / *Body 24 AF*		●	●	●	●	●					●	●		●	●	
Cuerpo Ch 27 / *Body 27 AF*							●									

Elettrotec se reserva el derecho de realizar cambios técnicos en los productos o cesar la producción sin obligación de darse cuenta. El contacto del presostato puede dañarse si se somete a fuertes golpes o vibraciones elevadas. Es responsabilidad del usuario para verificar la idoneidad de nuestros productos para cada aplicación en particular (por ejemplo, la verificación de compatibilidad de materiales) y su uso solo puede ser apropiado si se demuestra en pruebas de campo. Información técnica en este catálogo se basan en pruebas realizadas durante el desarrollo del producto y en valores empíricos recogido. Puede que no sean aplicables en todos los casos.

Elettrotec reserves the right to technical data of change to the products or halt production without prior notice. The pressure switch contacts can be damaged when subject to strong shocks or high vibration. It is the responsibility of the user to test the suitability of our products for the particular application, for example, the verification of material compatibility. The use may only be appropriate if proven in field tests. The technical information in this catalogue are based on tests made during product development and based on empirically gathered values. They may not be applicable in all cases.