PTH TRANSDUCTOR DE PRESIÓN
Pressure transducer

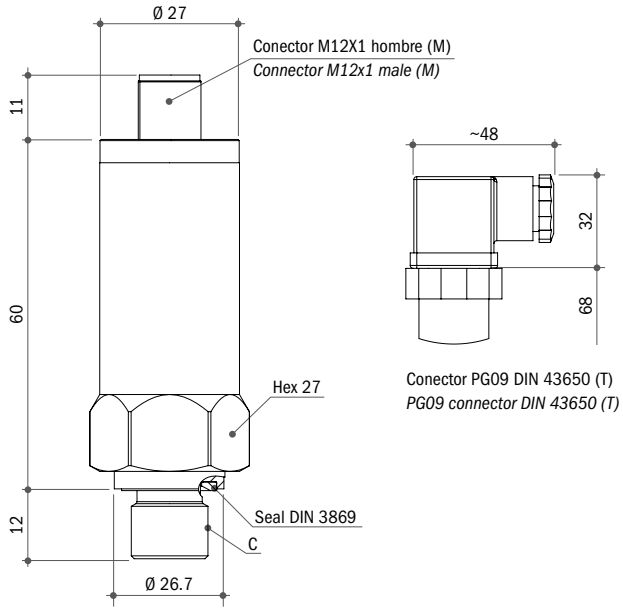

Corriente de alimentacion	24 Vcc; (10÷30 Vdc)	*Supply voltage*	*24 Vdc; (10÷30 Vdc)*
Salida señal corriente	4-20 mA (2pin) (I ≤ 20 mA)	*Output signal current*	*4-20 mA (2pins) (I ≤ 20 mA)*
Salida señal tensión	0÷10 V (3pin); carga minima 5kΩ (I ≤ 3.5 mA)	*Output signal voltage*	*0÷10 V (3pins); min. load 5kΩ (I ≤ 3.5 mA)*
Protector de clableado	Contra-polaridad invertida en la alimentación y cortocircuito de la señal de salida	*Wiring protection*	*Against reverse polarity on power supply and short-circuit on output signal*
Tiempo de respuesta	≤ 5 ms	*Response time*	*≤ 5 ms*
Tecnología	Piezorresistivo	*Technology*	*Piezoresistive*
Estabilidad	≤ ±0.25% F.S./año @ 25°C	*Stability*	*≤ ±0.25% F.S./year @ 25°C*
Precisión	≤ 0.5% F.S. standard (0.1%F.S.) @ 25°C	*Accuracy*	*≤ 0.5% F.S. standard (0.1%F.S.) @ 25°C*
Linealidad/Hystéresis/Repetibilidad	≤ ±0.5% F.S.	*Linearity/Hysteresis/Repeatability*	*≤ ±0.5% F.S.*
Temperatura ambiente	-25°C...+100°C	*Environment temperature*	*-25°C to +100°C*
Temperatura fluido	-25°C...+125°C	*Fluid temperature*	*-25°C to +125°C*
Temperatura de almaceniamento	-40°C...+135°C	*Storage temperature*	*-40°C to +135°C*
Material piezas húmedas	Cuerpo: acero inoxidable 316 Juntas: NBR	*Wetted parts material*	*Body: AISI 316 stainless steel Seals: NBR*
Material sensor	Silicona	*Sensor material*	*Silicone*
Compatibilidad fluido	Aceite, aire, agua, agua-glicol; para otros fluidos póngase en contacto con nuestro departamento técnico	*Fluid compatibility*	*Oil, air, water, water-glycol; for other fluid please contact our technical office*
Conexión roscada	G 1/4" cilíndrico	*Process thread*	*G 1/4" parallel*
Par de apriete	20 Nm	*Tightening torque*	*20 Nm*
Conexión eléctrica y clase de protección (EN 60529)	IP65	*Electrical connection and protection degree (EN 60529)*	*IP65*
Comp. electromagnética (EMC)	Directiva 2014/30/UE e normas de producto EN 55032:2015, EN55035:2020	*Electromagnetic comp. (EMC)*	*2014/30/UE Directive and EN 55032:2015, EN55035:2020*
Conformidad RoHs	Directivas 2011/65/EU (ROHs) e 2012/19/EU (WEEE)	*RoHs conformity*	*2011/65/EU (ROHs) and 2012/19/EU Directives (WEEE)*

Instalación y puesta en marcha / *Installation and commissioning*

1. Instalación: Los transductores PTH deberán instalarse lo más cerca posible del punto en que deba medirse la presión, velando por que el fluijo del fluido no sea turbolento.
2. Puesta en marcha: cableado como desde la tarjeta de conexiones eléctricas. Desconecte la alimentación antes de conectar y desconectar el conector del transductor.
3. Eliminación: el producto debe eliminarse por separado como residuos eléctricos/electrónicos, según en le directivas 2011/65/EU (ROHs) y 2012/19/EU (WEEE).

1. *Installation: the PTH transducer must be installed as near as possible to the point where the pressure is measured, taking care that the oil flow is not turbulent.*
2. *Commissioning: cable as shown in the electric scheme. Switch-off the power supply before connecting and disconnecting the transducer connector.*
3. *Disposal: the product must be disposed separately as electric / electronic waste, following 2011/65/EU (ROHs) and 2012/19/EU (WEEE) directives.*

PTH TRANSDUCTOR DE PRESIÓN
Pressure transducer

CE

CODIFICACIÓN DE PRODUCTO / *HOW TO ORDER*

PTH	100	G	C	V	W	M	R14	SM

Modelo / *Model*
PTH

Presión / *Pressure*			
/	Rango / *Range*	Sobrecarga *Overload*	Rotura / *Burst*
1	0 ÷ 1	3	4
10	0 ÷ 10	20	30
16	0 ÷ 16	32	48
50	0 ÷ 50	100	150
100	0 ÷ 100	200	300
250	0 ÷ 250	370	500
400	0 ÷ 400	600	800
600	0 ÷ 600	900	1200
1000	0 ÷ 1000	1500	2000

Presión / *Pressure*	
G	Relativa / *Relative*
A	Absoluta / *Absolute**
* solo para 1-10 bar / *only for 1-10 bar*	

Precisión / *Accuracy*	
C	<0.5% F.S.
E	<0.1% F.S.

Salida / *Output*	
V	0 - 10 V
I	4 - 20 mA

Cuerpo / *Body*	
W	Acero inoxidable 316 *Stainless steel 316*

Conexion electrica / *Electric connection*		
M	M12 hombre / *Male*	H=60 mm
T	DIN 43650 PG9	H=68 mm

"C"	Rosca / *Thread*	"B"
R14	G 1/4 BSPP cilíndrica / *Parallel*	12

Opciones / *Options*	
SM	Amortiguador / *Damper*

CONEXIONES ELÉCTRICAS / *ELECTRICAL CONNECTIONS*

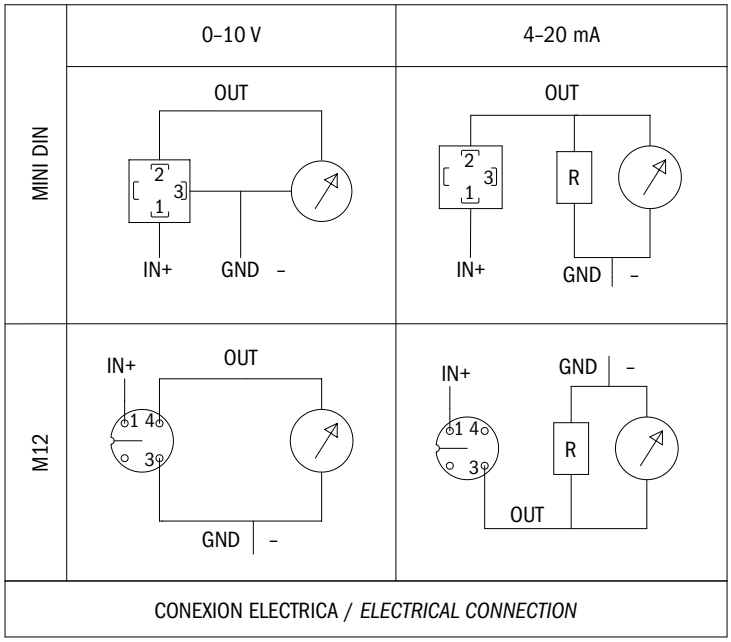

CONEXION ELECTRICA / *ELECTRICAL CONNECTION*

La máx. resistencia R de derivación (Ω) viene dada por:
The max. resistance R shunt (Ω) is given from:

$$R\ shunt\ \Omega = \frac{V\ alimentación\ /\ supply - 7.5}{0.03}$$

Elettrotec se reserva el derecho de realizar cambios técnicos en los productos o interrumpir la producción sin previo aviso. El contacto del interruptor de presión puede dañarse si se somete a golpes fuertes o vibraciones elevadas. Es responsabilidad del usuario verificar la idoneidad de nuestros productos para cada aplicación en particular (por ejemplo, la verificación de la compatibilidad de materiales) y el uso solo puede ser apropiado si se demuestra en pruebas de campo. La información técnica de este catálogo se basa en pruebas realizadas durante el desarrollo del producto y en valores recopilados empíricamente. Puede que no sean aplicables en todos los casos.

Elettrotec reserves the right to technical data of change to the products or halt production without prior notice. The pressure switch contacts can be damaged when subject to strong shocks or high vibration. It is the responsibility of the user to test the suitability of our products for the particular application, for example, the verification of material compatibility. The use may only be appropriate if proven in field tests. The technical information in this catalogue are based on tests made during product development and based on empirically gathered values. They may not be applicable in all cases.