PTM TRASDUTTORI DI PRESSIONE INDUSTRIALI
OEM pressure transducers

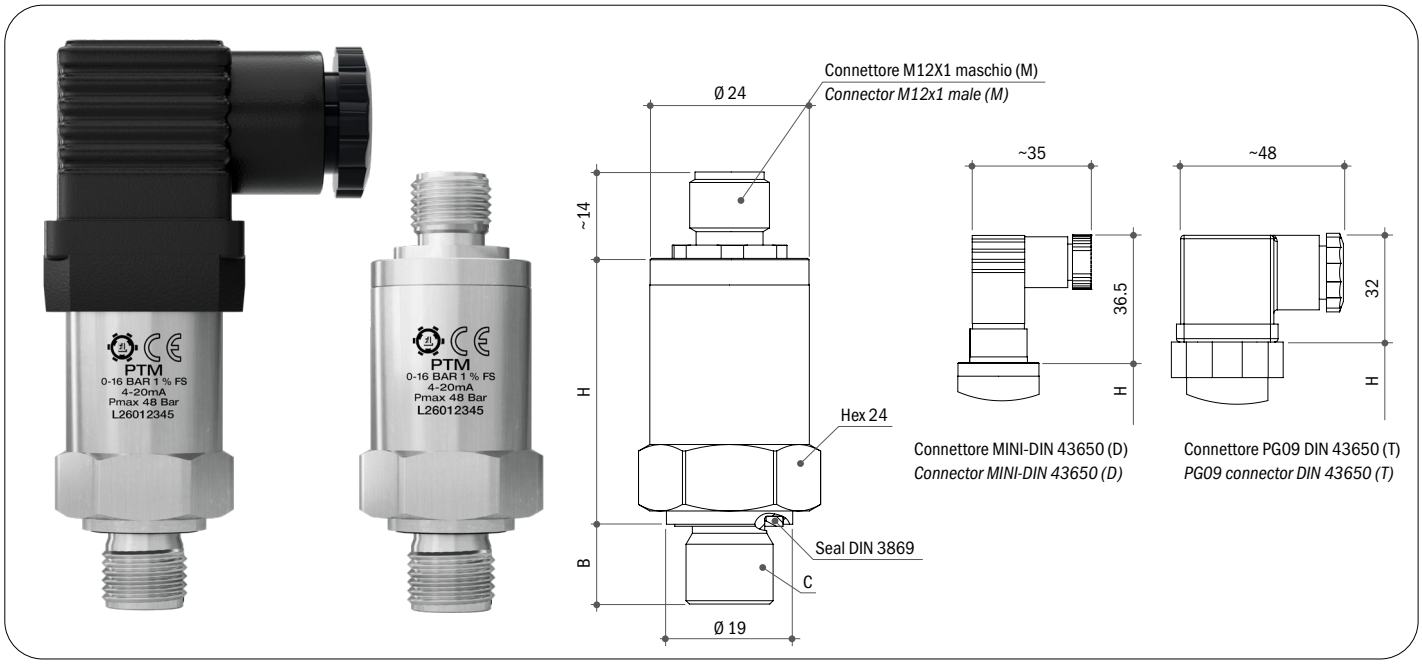

Alimentazione	24 Vcc; (12÷30 Vcc) (I ≤ 24 mA)	*Supply voltage*	*24 Vdc; (12÷30 Vdc) (I ≤ 24 mA)*
Uscita segnale corrente	4-20 mA (2pin)	*Output signal current*	*4-20 mA (2pins)*
Uscita segnale tensione	0÷10 V (3pin); carico minimo 1kΩ	*Output signal voltage*	*0÷10 V (3pins); min. load 1kΩ*
Protezione cablaggio	Contro inversione di polarità su alimentazione e corto circuito in segnale in uscita	*Wiring protection*	*Against reverse polarity on power supply and short-circuit on output signal*
Tempo di risposta	≤ 10 ms	*Response time*	*≤ 10 ms*
Tecnologia	Piezoresistiva	*Technology*	*Piezoresistive*
Stabilità	≤ ±0.5% F.S./anno @ 25°C (altro su richiesta)	*Stability*	*≤ ±0.5% F.S./year @ 25°C (other on request)*
Precisione	≤ 1% F.S. @ 25°C	*Accuracy*	*≤ 1% F.S. @ 25°C*
Linearità/Isteresi/Ripetibilità	≤ ±0.7% F.S.	*Linearity/Hysteresis/Repeatability*	*≤ ±0.7% F.S.*
Temperatura ambiente	-25°C...+85°C	*Environment temperature*	*-25°C to +85°C*
Temperatura fluido	-25°C...+125°C	*Fluid temperature*	*-25°C to +125°C*
Temperatura di stoccaggio	-40°C...+105°C	*Storage temperature*	*-40°C to +105°C*
Materiali parti bagnate	Corpo: acciaio Inox AISI 304, acciaio Inox AISI 316 Guarnizioni: NBR	*Wetted parts material*	*Body: AISI 304 stainless steel, AISI 316 stainless steel Seals: NBR*
Materiale sensore	Ceramica piezoresistiva	*Sensor material*	*Ceramic piezoresistive*
Compatibilità fluido	Olio, aria, acqua, acqua-glicole; per altri fluidi contattare il nostro ufficio tecnico	*Fluid compatibility*	*Oil, air, water, water-glycol; for other fluid please contact our technical office*
Attacco filettato	G 1/4" cilindrico (altri disponibili a richiesta)	*Process thread*	*G 1/4" parallel (others available on request)*
Coppia di serraggio	20 Nm	*Tightening torque*	*20 Nm*
Grado di protezione	IP65	*Electrical protection*	*IP65*
Connessione elettrica	M12x1 N.4 poles male, Mini-Din 43650 PG07, DIN 43650 PG09 (Packard opzionale)	*Electrical connection*	*M12x1 N.4 poles male, Mini-Din 43650 PG07, DIN 43650 PG09 (Packard optional)*
Comp. elettromagnetica (EMC)	Direttiva 2014/30/UE e norme di prodotto EN 55032:2015, EN55035:2020	*Electromagnetic comp. (EMC)*	*2014/30/UE Directive and EN 55032:2015, EN55035:2020*
Conformità RoHs	Direttive 2011/65/EU (ROHs) e 2012/19/EU (WEEE)	*RoHs conformity*	*2011/65/EU (ROHs) and 2012/19/EU Directives (WEEE)*

Installazione e messa in funzione / *Installation and commissioning*

1. Installazione: i trasduttori PTM devono essere installati il più vicino possibile al punto in cui la pressione deve essere misurata, facendo attenzione che il flusso del fluido non sia turbolento.
2. Messa in funzione: cablare come da schema connessioni elettriche. Togliere l'alimentazione prima di collegare e scollegare il connettore del trasduttore.
3. Smaltimento: il prodotto deve essere smaltito separatamente come rifiuti elettrici / elettronici, secondo le direttive 2011/65/EU (ROHs) e 2012/19/EU (WEEE).

1. *Installation: the PTM transducer must be installed as near as possible to the point where the pressure is measured, taking care that the oil flow is not turbulent.*
2. *Commissioning: cable as shown in the electric scheme. Switch-off the power supply before connecting and disconnecting the transducer connector.*
3. *Disposal: the product must be disposed separately as electric / electronic waste, following 2011/65/EU (ROHs) and 2012/19/EU (WEEE) directives.*

PTM TRASDUTTORI DI PRESSIONE INDUSTRIALI
OEM pressure transducers

CE

SIGLA DI ORDINAZIONE / *HOW TO ORDER*

PTM	100	G	C	V	W	M	R14	SM

Tipo / *Model*
PTM

Pressione / *Pressure*			
/	Lavoro / *Range*	Sovrapres. / *Overload*	Scoppio / *Burst*
2	0÷2	3	4
5	0÷5	8	10
6	0÷6	9	12
10	0÷10	15	20
16	0÷16	24	32
20	0÷20	30	40
50	0÷50	75	100
100	0÷100	150	200
200	0÷200	300	400
250	0÷250	375	500
400	0÷400	600	800
600	0÷600	900	1200

Pressione / *Pressure*	
G	Relativa / *Relative*

Accuratezza / *Accuracy*	
A	≤1% F.S.

Uscita / *Output*	
V	0 - 10 V
I	4 - 20 mA

Corpo / *Body*	
I	Acciaio Inox 304 / *S.s. 304*
W	Acciaio Inox 316 / *S.s. 316*
*A richiesta / *On request*	

Opzioni / *Options*	
SM	Smorzatore / *Damper*

"C"	Filettatura / *Thread*	"B"
R14	G 1/4 BSPP cilindrica / *Parallel*	12

Connessione elettrica / *Electric connection*		
M	M12 maschio / *Male*	H=38.5 mm
D	Mini DIN 43650 PG07	H=35 mm
T	DIN 43650 PG09	H=40.5 mm

CONNESSIONI ELETTRICHE / *ELECTRICAL CONNECTIONS*

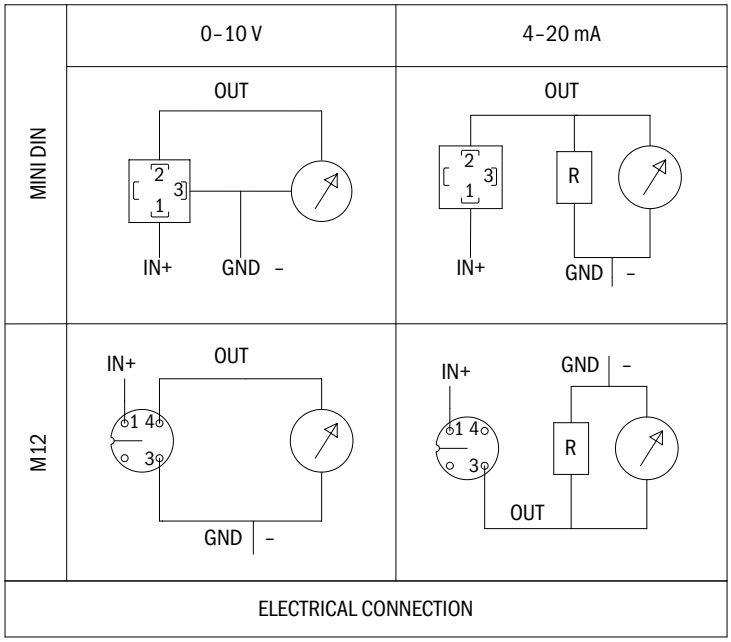

La max. resistenza R di shunt (Ω) è data da:
The max. resistance R shunt (Ω) is given from:

$$R\ shunt\ \Omega = \frac{V\ alimentazione\ /\ supply - 7.5}{0.03}$$

Elettrotec si riserva la facoltà di apportare modifiche tecniche ai prodotti o di cessarne la produzione senza obbligo di preavviso. Il contatto del pressostato può danneggiarsi quando sottoposto a forti urti o ad alte vibrazioni. È responsabilità dell'utilizzatore verificare l'idoneità dei nostri prodotti per ogni particolare applicazione (ad esempio, la verifica della compatibilità dei materiali) e l'uso può essere appropriato solo se dimostrato in test sul campo. Le informazioni tecniche in questo catalogo si basano su prove effettuate durante lo sviluppo del prodotto e in base ai valori empiricamente raccolti. Essi non possono essere applicabili in tutti i casi.

Elettrotec reserves the right to technical data of change to the products or halt production without prior notice. The pressure switch contacts can be damaged when subject to strong shocks or high vibration. It is the responsibility of the user to test the suitability of our products for the particular application, for example, the verification of material compatibility. The use may only be appropriate if proven in field tests. The technical information in this catalogue are based on tests made during product development and based on empirically gathered values. They may not be applicable in all cases.